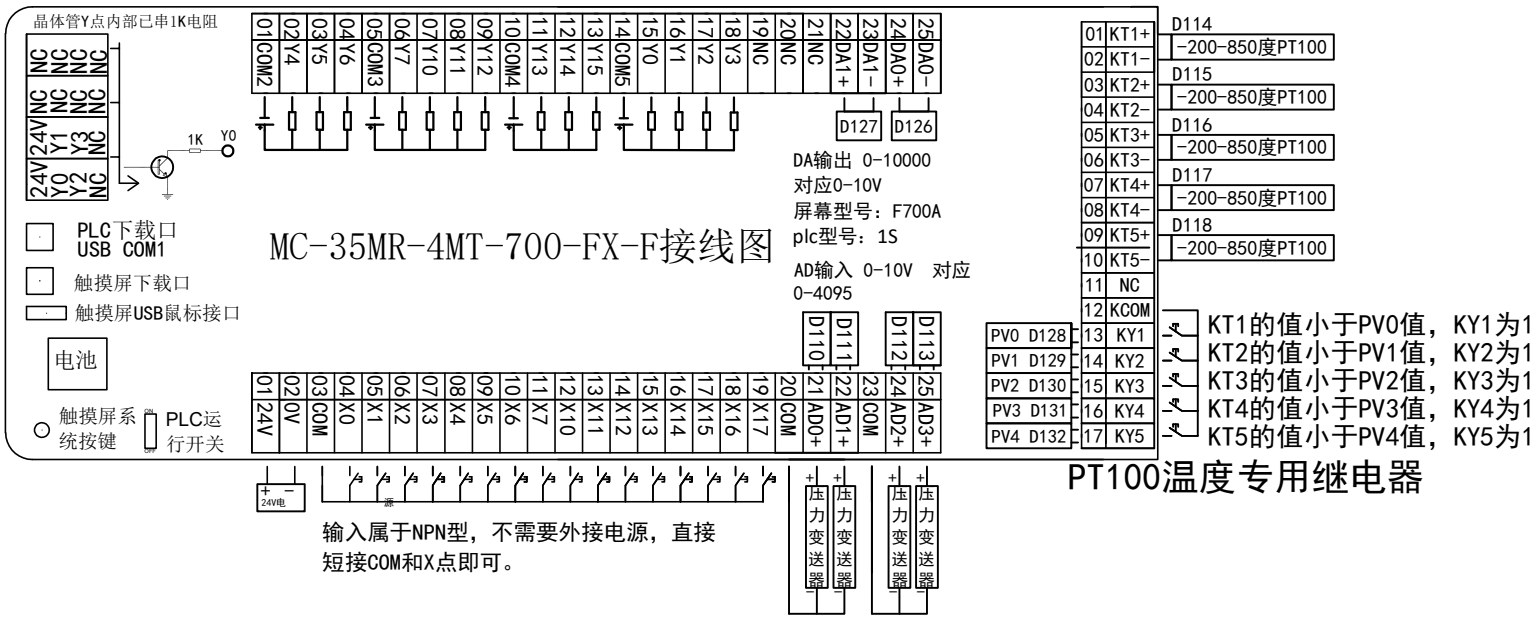

输入属于NPN型，不需要外接电源，直接短接COM和X点即可。

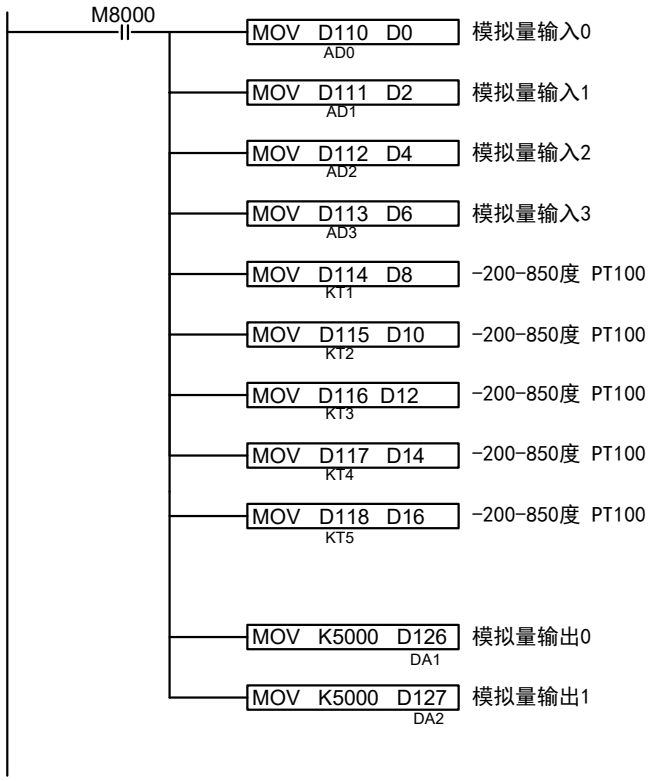

模拟量值显示

1.在屏上做对应的D区的数值显示

2.PLC下载线从一体机上拔下

自带pid功能不需要调节参数，设置目标温度，启动开关即可使用pid功能

M376为该路PID调节开关，
M376置为0，开启PID加热，
M376置为1，关闭PID加热。

MOV K100 D128
K100为100度的意思，
D128为该路PID温度设定地址。

上电时M376默认置为0，就是说默认开启该路PID加热

如果需要关闭PID加热，可以把M376置为0关闭该路PID加热

其他四路同理

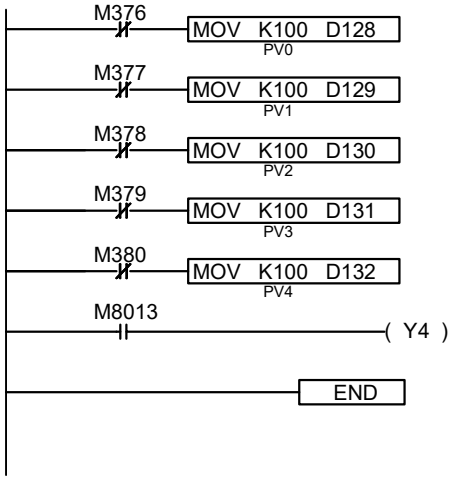

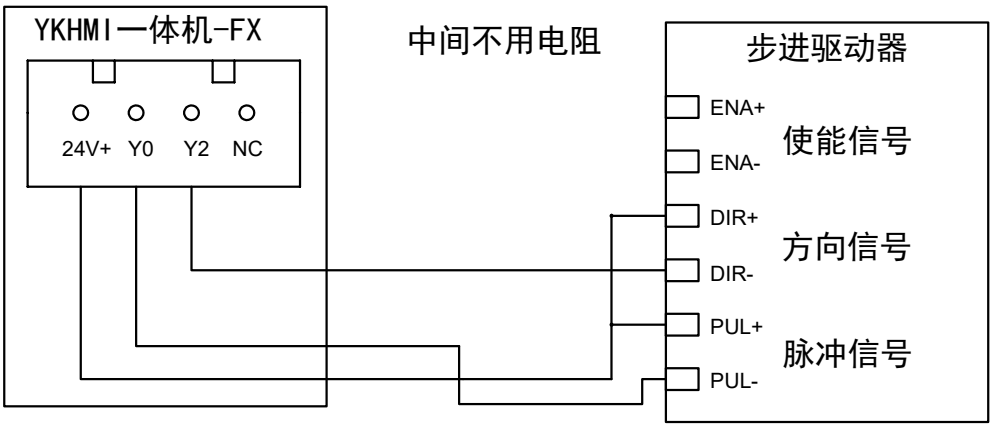

产品合格证

生产日期		检验结论	合格	检验员	